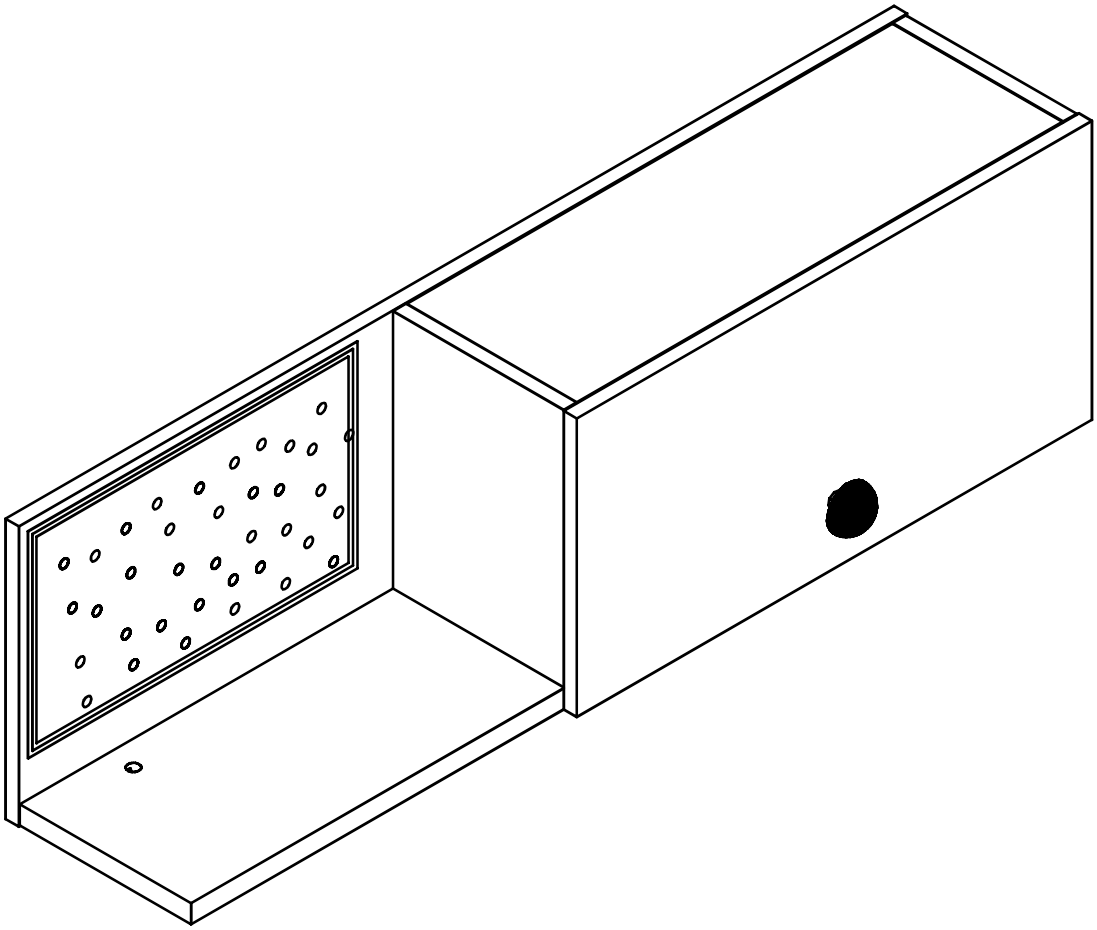

Ürün / Product : Houses Shelf Unit
Ürün kodu / Product code : 73014
Boyutlar / Dimension : W 130 D 30 H 32,2

Tools required

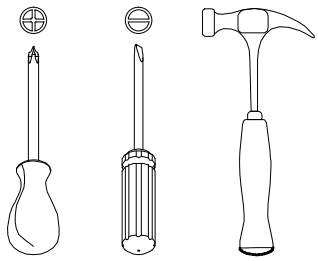

Two personel

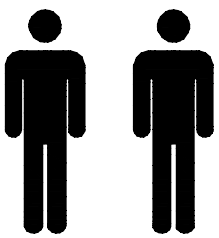

Assembly time

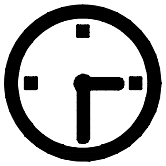

30 Mints

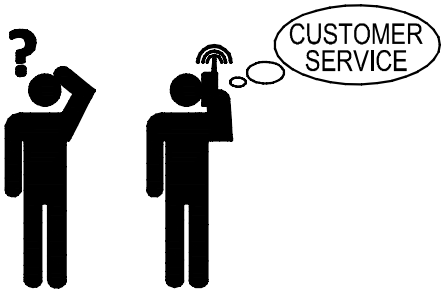

ASSEMBLY MATERIAL

CODE	PCS.	Image	Note
AA	11		
AB	11		
AC	8		
AD	4		Ø8*30 mm
VA	4		3,5*16 mm
VK	8		4*18 mm
K3	1		M4*22 mm
K	1		
YM	1		
AM	2		Ø35 mm
AP	2		
BP	1		Ø8 mm
DH	4		5*60 mm
BD	6		
XX	1		80 N
X	4		
PL	4		

MOUNTING PARTS

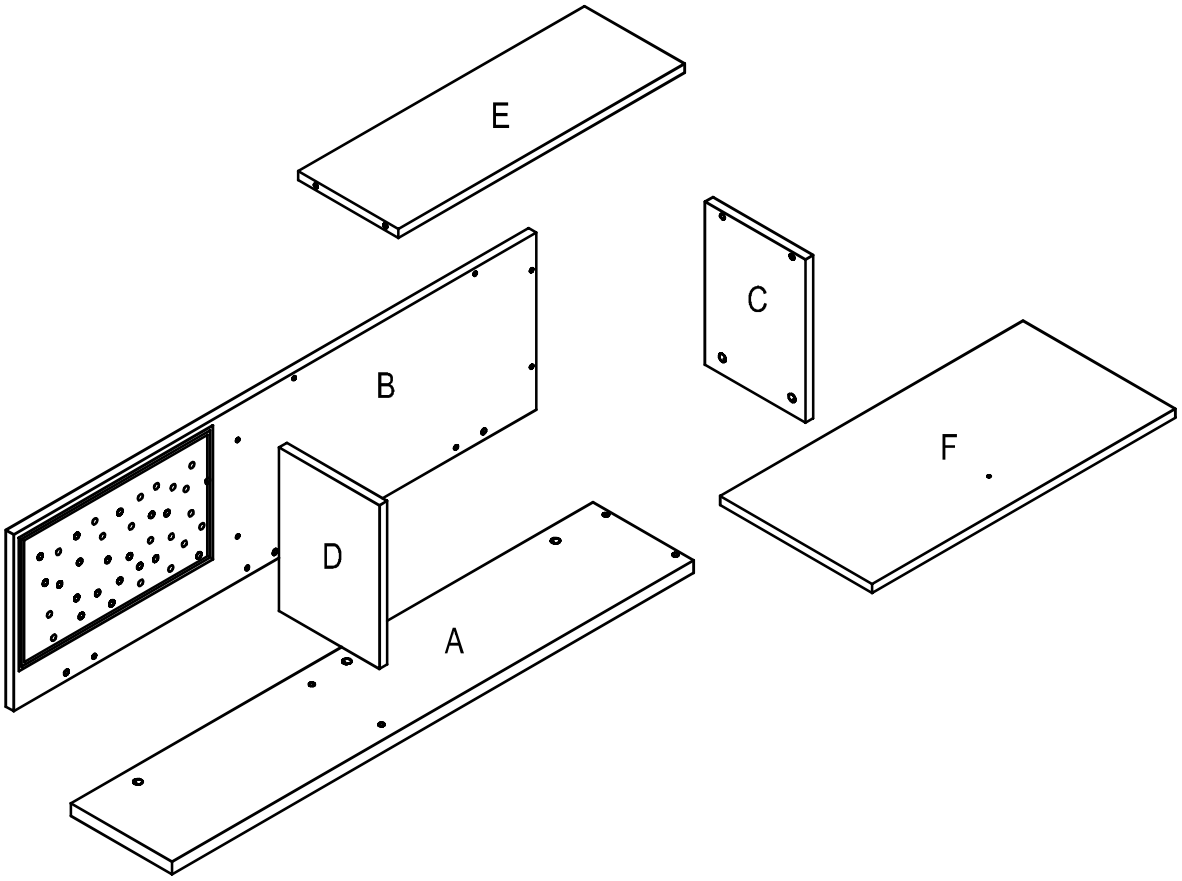

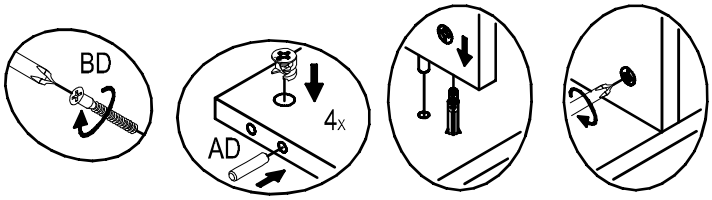

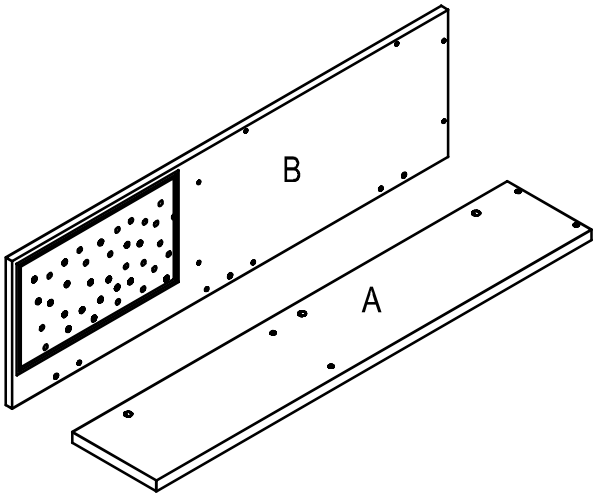

1

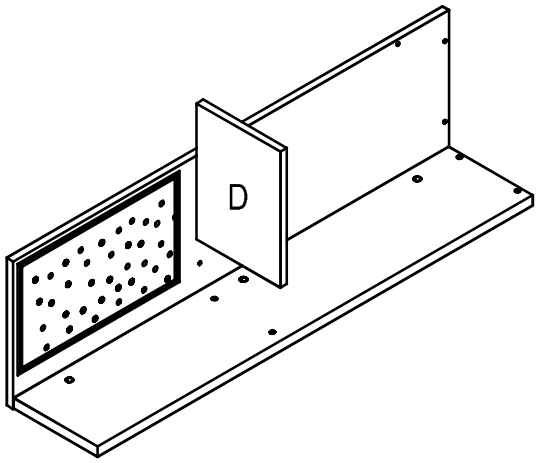

2

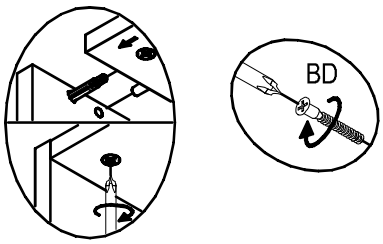

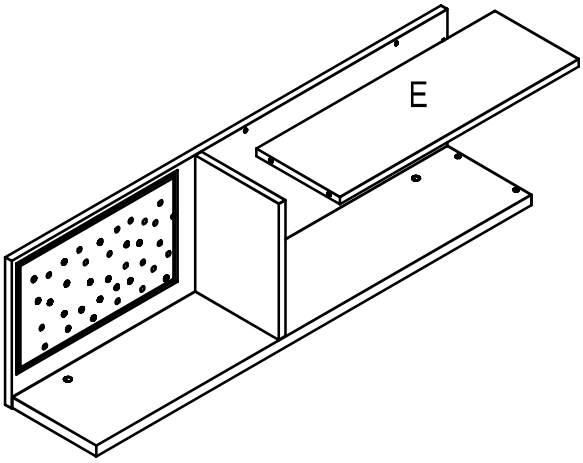

3

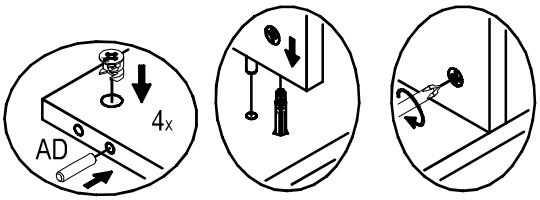

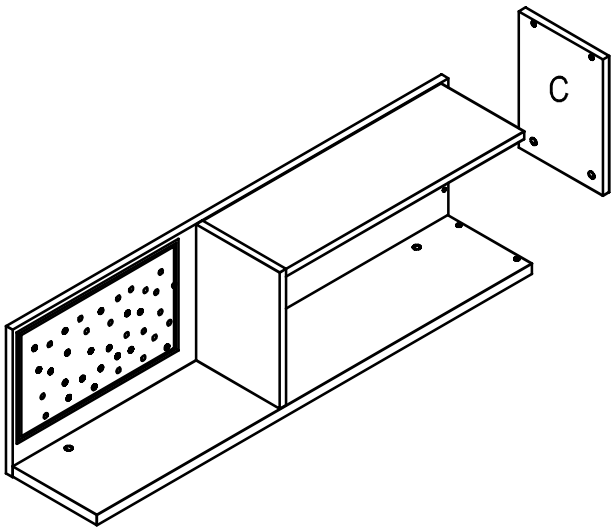

4

ASSEMBLY PARTS

2 PERSONEL

4

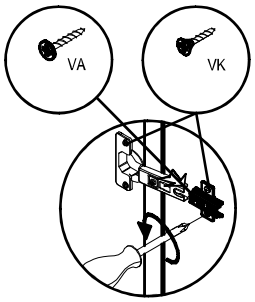

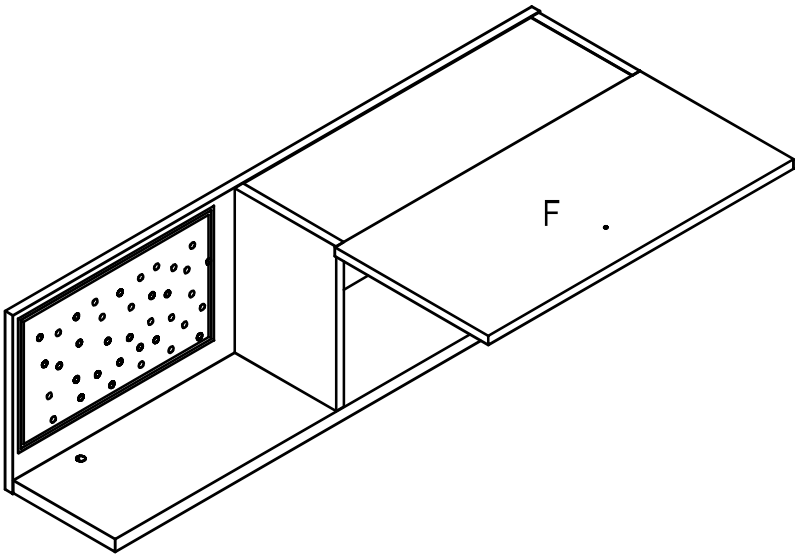

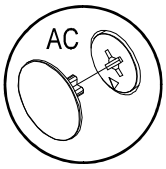

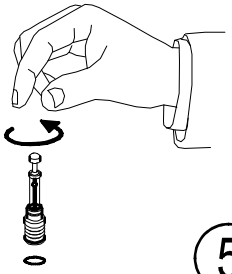

5

ENGLISH
Important information
Read carefully
Keep this information for further reference

WARNING
Serious or fatal crushing injuries can occur from furniture tip-over. To prevent this furniture from tipping over it must be permanently fixed to the wall with the included wall attachment devices.

Fixing devices for the wall are not included since different wall materials require different types of fixing devices. Use fixing devices suitable for the walls in your home. For advice on suitable fixing systems, contact your local specialized dealer.

DEUTSCH
Wichtige Information
Sorgfältig lesen
Diese Information aufbewahren

ACHTUNG
Wenn Möbelstücke umkippen, können ernste oder lebensgefährliche Verletzungen durch Einklemmen die Folge sein. Um zu verhindern, dass dieses Möbelstück umkippt,muss es mit der beigepackten Vorrichtungzur Wandbefestigung fest an der Wand verankert werden.

Beschläge für die Wandbefestigung sind nicht beigepackt, da sie von der Beschaffenheitder Wand und des Untergrundmaterials abhängig sind. Befestigungsbeschläge benutzen, die für die heimischen Wände geeignet sind. Bei diesbezüglichen Fragen den örtlichen Fachhandel zu Rate ziehen.

中文
重要信息
请仔细阅读
保留该信息， 以备日后参考

警告

家具倾倒可能导致严重或致命伤害。必须使用产品包装内的墙壁安装件将家具固定在墙上，防止倾倒。

不同材质的墙壁需使用不同类型的固定装置，因此包装内不含墙壁固定装置。请选用适合家中墙壁的固定装置。欲获取适用固定系统的相关建议， 请联系当地的专业零售商。

РУССКИЙ
Важная информация
Внимательно прочитайте.
Сохраните эту информацию для справок в дальнейшем.

ВНИМАНИЕ!
Опрокидывание мебели может стать причиной получения серьезных травм или даже привести к смерти. Чтобы предотвратить опрокидывание, необходимо обеспечить стационарное крепление мебели к стене с помощью прилагающихся крепежных аксессуаров.

Материалы стен различаются, поэтому крепежные средства не прилагаются. Используйте крепежные средства, подходящие для материала стен в вашем доме. Для выбора подходящих крепежных средств обратитесь вспециализированный магазин.

TÜRKÇE
Önemli bilgi
Dikkatli okuyunuz
Bu kılavuzu ileride gerekebileceği için saklayınız

UYARI
Mobilyanın devrilmesi sonucu ölümcül veya ciddi yaralanmalar meydana gelebilir. Devrilme riskini önlemek için mobilyanın, ürüne dahil olan aparat ile duvara sabitlenmesi gerekmektedir.

Duvar yapı malzemeleri farklılık gösterebileceğinden, mobilyanın duvara sabitlenmesi için gereken bağlantı parçalarıürüne dahil değildir. Evinizin duvar yapı malzemesine uygun bağlantı parçaları seçiniz. Duvar yapı malzemenize uygun bağlantı parçaları satın almak için en yakın yapı marketya da bir nalbur dükkanından bilgi alabilirsiniz.

FRANÇAIS
Information importante
À lire attentivement.
Conserver ceas informations pour une utilisation ultérieure.

ATTENTION
Risque de blessure grave ou mortelle en cas de basculement du meuble.
Pour éviter que le meuble **ne bascule, il faut le fixer au mur de façon permanente à l'faide des pièces pour fixation incluses.**

Les vis ne sont pas incluses car leur choix dépend du matériau du mur sur lequel est fixé le meuble. Utilisez des vis adaptées au matériau du mur. Pour obtenir des conseils sur les vis à utiliser, adressez-vous à un vendeur spécialisé.

يجب
مفهومات هامة
يرجى القراءة بعناية
يرجى الاحتفاظ بهذه المعلومات للرجوع إليها مستقبلا

تحذير

قد تحدث إصابات بالغة أو مميتة نتيجة انقلاب أثاث عريض. لذا يجب تثبيت هذا الأثاث من الحائط بواسطة أدوات التثبيت المرفقة.

أدوات التثبيت غير متضمنة في الطلب لأن الأدوات المناسبة تعتمد على مادة الحائط. يجب استخدام أدوات تثبيت مناسبة من أدوات التثبيت المرفقة. يرجى الاستشارة من الموزع المحلي للحصول على نصائح حول أدوات التثبيت المناسبة.